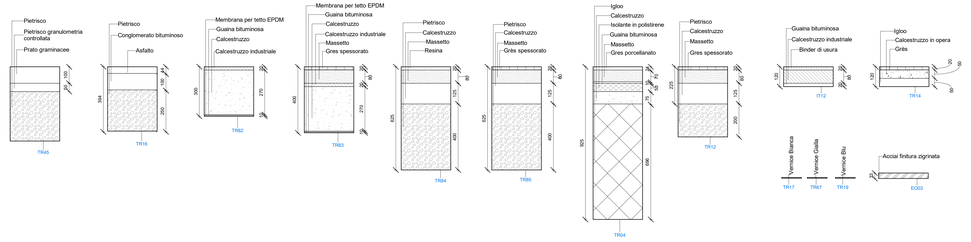

Terreno vegetale, asfalto e pavimentazioni

Scala 1:10

Abaco dei pavimenti	
Famiglia e tipo	Contrassegno tipo
Pavimento: A_terra-In_Opera-Cls-Cls_ind-52cm	PVTR18
Pavimento: A_terra-In_Opera-Cls_Igloo_Cls_Gres-12cm	TR14
Pavimento: Giunto	TR81
Pavimento: In_Opera-Bar_Gua_Cls_Cls_Industriale-30cm	TR82
Pavimento: In_Opera-Bar_Gua_Cls_Cls_Mas_Gres-40cm	TR83
Pavimento: In_Opera-Calcestruzzo_autoclavato_guaina-12cm	IT12
Pavimento: In_Opera-Ig-Cls_Iso_Gua_Mas_Gre_Por-92,5cm	TR04
Pavimento: In_Opera-Magrone_Gres-92,5cm	TR12
Pavimento: In_Opera-Magrone_Gres_spess-92,5cm	TR85
Pavimento: In_Opera-Magrone_Igloo_Gres-92,5cm	TR11
Pavimento: In_Opera-Magrone_Resina-92,5cm	TR84
Pavimento: In_Opera-Prato_Graminacee-35 cm	TR45
Pavimento: In_Opera-Segnaletica_Blu 0.05 cm	TR19
Pavimento: In_Opera-Segnaletica_Gialla-0.05 cm	TR67
Pavimento: In_Opera-Terra_Pietrisco_Asfalto-1,42cm	TR16
Pavimento: In_Opera-Vernice_Bianca-0.05 cm	TR17
Pavimento: Orizzontale-Parzialmente_prefabbricato-Lamiera_grecata-3,3cm	EO03

Abaco dei tetti	
Famiglia e tipo	Contrassegno tipo
Tetto di base: Chiusura_continua-Piano-Idr_Int-Cls_Mas_Bar_Pol_Gua_Arg-56cm	CC07

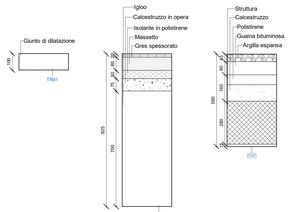

Coperture

Scala 1:10

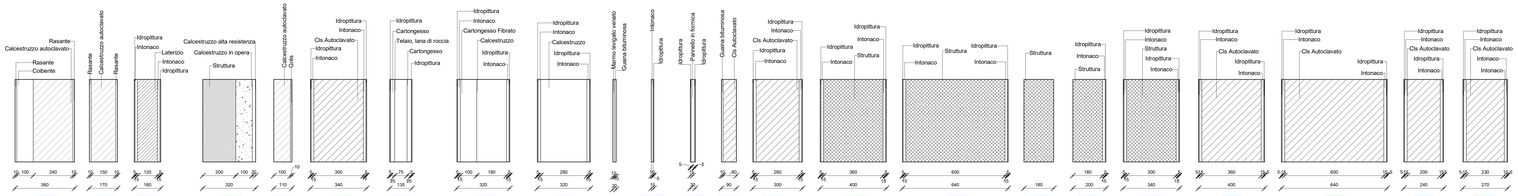

Muri

Scala 1:10

Abaco dei muri, recinzioni e delle facciate continue		
Famiglia e tipo	Contrassegno tipo	Larghezza
Facciata continua: Cancelletto_pedonale-200x230cm		
Facciata continua: Rivestimento-Telaio_metallico-3x3_per scale cm	DV02	
Facciata continua: Rivestimento-Telaio_metallico-3x3cm	DV03	
Muro di base: Divisorio-Blocchi-Cls_Autoclavato_Gres-12cm	DV06	0.11
Muro di base: Divisorio-Blocchi-Idr_Int-Cls_Autoclavato_Int_Idr-16cm	DV09	0.16
Muro di base: Muro armato-Cls_Cls_Iso-32 cm	DV10	0.32
Muro di base: Muro armato-Idr_Int_Cls_Int_Idr-32 cm	DV11	0.32
Muro di base: Divisorio-A_Secco-Idr_Int-All_Int_Idr-13,5cm	DV12	0.14
Muro di base: Tamponamento-In_Opera-Idr_Int-Cls_Aut_Idr-30cm	DV13	0.30
Muro di base: Muro armato-REI 130_Idr_Int_Iso_Cls_Int_Idr-32 cm	DV14	0.32
Muro di base: Tamponatura-Blocchi-Idr_Int-Cls_Autoclavato_Int_Idr-27cm	DV15	0.27
Muro di base: Divisorio-A_Secco-Pannello divisorio 3 cm	DV16	0.03
Muro di base: Divisorio-Blocchi-Cls_Autoclavato_Rasante_Rasante-17cm	DV20	0.17
Muro di base: Muro_d'attico-Blocchi-Idr_Int_Gua-Cls_Autoclavato_Int_Idr-11cm	MA06	0.09

Abaco dei muri, recinzioni e delle facciate continue		
Famiglia e tipo	Contrassegno tipo	Larghezza
Facciata continua: Orsogrill-200x230cm	RC01	
Muro di base: Rivestimento_Esterno-A _Secco-Marmo_Gua-02 cm	RIV05	0.02
Muro di base: Rivestimento_Esterno-In_Opera-Idr_Int-1.5cm	RIV08	0.02
Muro di base: Strutturale-In_Opera-Idr_Int-Cls-20cm	STR02	0.20
Muro di base: Strutturale-In_Opera-Idr_Int-Cls_Int_Idr-34cm	STR03	0.34
Muro di base: Strutturale-In_Opera-Idr_Int-Cls_Int_Idr-40cm	STR04	0.40
Muro di base: Strutturale-In_Opera-Idr_Int-Cls_Int_Idr-64cm	STR05	0.64
Muro di base: Strutturale-In_Opera-Cls-18cm	STR06	0.18
Muro di base: Tamponatura-Blocchi-Idr_Int-Cls_Autoclavato_Int_Idr-34cm	TP01	0.34
Muro di base: Tamponamento-In_Opera-Idr_Int-Cls_Aut_Idr-40cm	TP02	0.40
Muro di base: Tamponamento-In_Opera-Idr_Int-Cls_Aut_Idr-64cm	TP03	0.64
Muro di base: Tamponamento-In_Opera-Idr_Int-Cls_Aut_Idr-24 cm	TP04	0.24
Muro di base: Tamponatura-Blocchi-Cls_Autoclavato_Coibente_Rasante-32cm	TP18	0.36

Abaco dei controsoffitti	
Famiglia e tipo	Contrassegno tipo
Controsoffitto composto: Interno-Autoportante-Telaio_metallico-Pannelli_fibre_minerali_ispezionabili-60x60cm	IN01

Controsoffitti

Scala 1:10

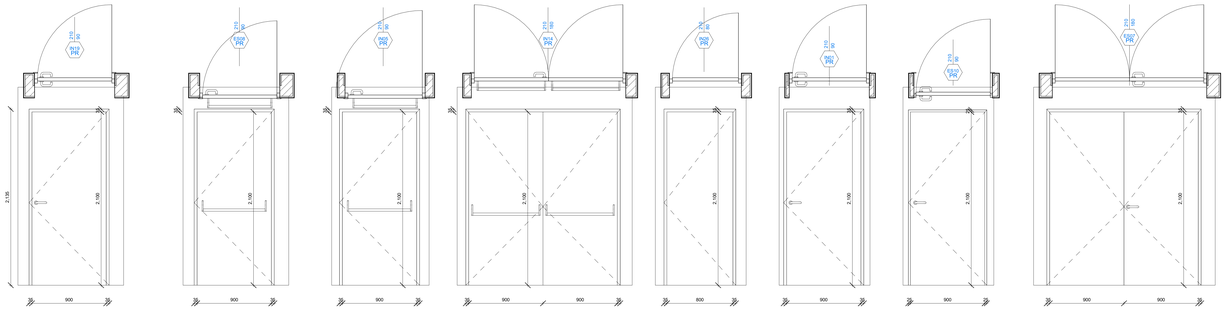

Porte

Scala 1:20

Abaco delle porte	
Famiglia e tipo	Contrassegno tipo
Pannello-Interno-Ispezione-Battente-1_anta: 80x210cm-Alluminio	IN26
Porta-Esterna-Facciata_Continua_Battente-2_ante: 140x225cm-Vetro	ES23
Porta-Esterna-Serramento-Battente-1_anta-Emergenza: 90x210cm-Acciaio-Maniglione	ES08
Porta-Esterna-Serramento-Battente-1_anta: 90x210cm-Acciaio	ES10
Porta-Esterna-Serramento-Battente-2_ante: 180x210cm-Acciaio	ES07
Porta-Interna-Serramento(REI120)-Battente-2_ante-Emergenza: 180x210cm-Alluminio_Maniglione	IN14
Porta-Interna-Serramento-Battente-1_anta: 90x210cm-Alluminio	IN19
Porta-Interna-Serramento-Battente-1_anta: 90x210cm-Laminato	IN01
Porta-Interna-Serramento_Battente-1_ante-Emergenza: 90x210cm-Alluminio-Maniglione	IN05

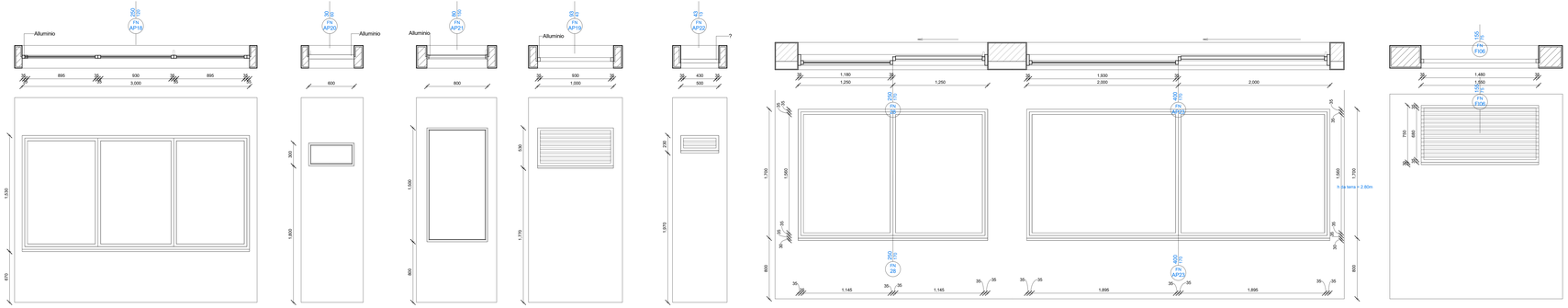

Finestre

Scala 1:20

Abaco delle finestre	
Famiglia e tipo	Contrassegno tipo
Finestra-Apribile-Serramento-Battente-3_ante1: 300x150cm-Alluminio	AP18
Finestra-Apribile-Serramento-Scorrevole-2_ante: 250x170cm-Alluminio	28
Finestra-Apribile-Serramento-Scorrevole-2_ante: 400x170cm-Alluminio	AP23
Finestra-Apribile-Serramento-Vasistas-1_anta1: 60x30cm-Alluminio	AP20
Finestra-Apribile-Serramento-Vasistas-1_anta1: 80x150cm-Alluminio	AP21
Finestra-Fissa-Serramento-Grigliato: 155x75cm-Acciaio	FI06
Finestra-Fissa-Serramento_Grigliato-1_anta: 50x20cm-Alluminio	AP22
Finestra-Fissa-Serramento_Grigliato-1_anta: 100x50cm-Alluminio	AP19

Finanziato dall'Unione europea NextGenerationEU
Ministero delle infrastrutture e dei trasporti
Italiadomani PIANO NAZIONALE DI RIPRESA E RESILIENZA
Comune di Bologna
PUMS PIANO URBANO MOBILITÀ SOSTENIBILE
M2 C2 Investimento 4.2 "Sviluppo trasporto rapido di massa"

RTI Progettisti:
SYSTRA SOTECNI ARCHITECTS ARCHITECTURE AEGIS STUDIO MATTIOLI ARCHITECTURE

PROGETTO DEFINITIVO DELLA SECONDA LINEA TRANVIARIA DI BOLOGNA (TRATTO NORD LINEA VERDE)

STUDIO ARCHITETTONICO URBANO
ELABORATI GENERALI
Abaco di solai, coperture, muri, porte e finestre

COMUNE DI BOLOGNA
SETTORE MOBILITÀ SOSTENIBILE E INFRASTRUTTURE

IL DIRETTORE DEL SETTORE
ING. CLETO CARUBI

IL RESPONSABILE DEL PROCEDIMENTO
ING. GIANCARLO SOLIMBO

IL RESPONSABILE DELL'ESECUZIONE DEL CONTRATTO
ING. MIRKA RAVOLA

SEGRETERIA TECNICA
ING. BARBARA BARALDI
ARCH. FRANCESCA BOSI
ARCH. VIRGINIA BORRELLO
ING. GIULIO CIMBALI
ARCH. ALESSANDRA MANINI
GEOM. LUCIANO MOTTO
ING. LISA CIMBRA
ING. MARCO PESAME

GRUPPO DI PROGETTAZIONE
ING. PIERLUIGI CASTELLI
ING. PAOLO BARDETTI

COORDINATORE TECNICO
ING. ALESSANDRO PAZZA

SISTEMA TRANVIARIO
ING. SANTO LAMARTINA
ARCH. ALESSANDRO BRAMBILLA
ARCH. DEBORA FANCITULLO DE SANNO

OPERE CIVILI
ING. STEFANO TORTELLA

AMBIENTE
ARCH. NADIA CANTARELLI

AMBIENTE
ING. MATTEO MATTIOLI

ARCHITETTURA
ARCH. SERGIO MOSCHEO

INGEGNERIA E SICUREZZA RAMAZIONI
ING. ANGELA TORTORELLA

GEOLOGIA
GEOM. MIRKO CASAROLI

GEOLOGIA GEOTECNICA
DOTT.GEOL. ANTONIO PAONE

REF. INTEGRAZIONE PRESTAZIONI SPECIALISTICHE
ING. MARTI CAMINITI

IMPIANTI FERROVIARI
ING. SIMONE VILLA

ITURI TRASPORTERIA
ING. PIERPAOLO PRINCIGALLI

ARCHITETTURA DEI SOTTOSERVIZI
ING. PIETRO CAMMERI

SICUREZZA
ING. GIORGIO COLLETTI

ARCHEOLOGIA
ING. MAURIZIO FALZEA

GEOINFEGNERIA
DOTT.SSA CRISTINA BIGAZZI

IDROLOGIA E IDRAULICA
ING. DOMENICO D'APOLLONIO

BIBLIOGRAFICHE
ING. SALVATORE GIUA

ESPROPRI E PATRIMONIO
ING. ANDREA BENVENUTI

COMMESSA	FASE	LOTTO	WBS	DISCIPLINA	TIPO	NUMERO	REV.	SCALA	NOME FILE
B381	C	D	X00	V00	ARC	PA	01	A	Come indicato	B381CDX00V00ARCPA01A

REV.	DATA	DESCRIZIONE	REDATTO	VERIFICATO	APPROVATO
A	AGO -23	PRIMA EMISSIONE	L.M.Sturniolo	S.Moscheo	S.Fulci